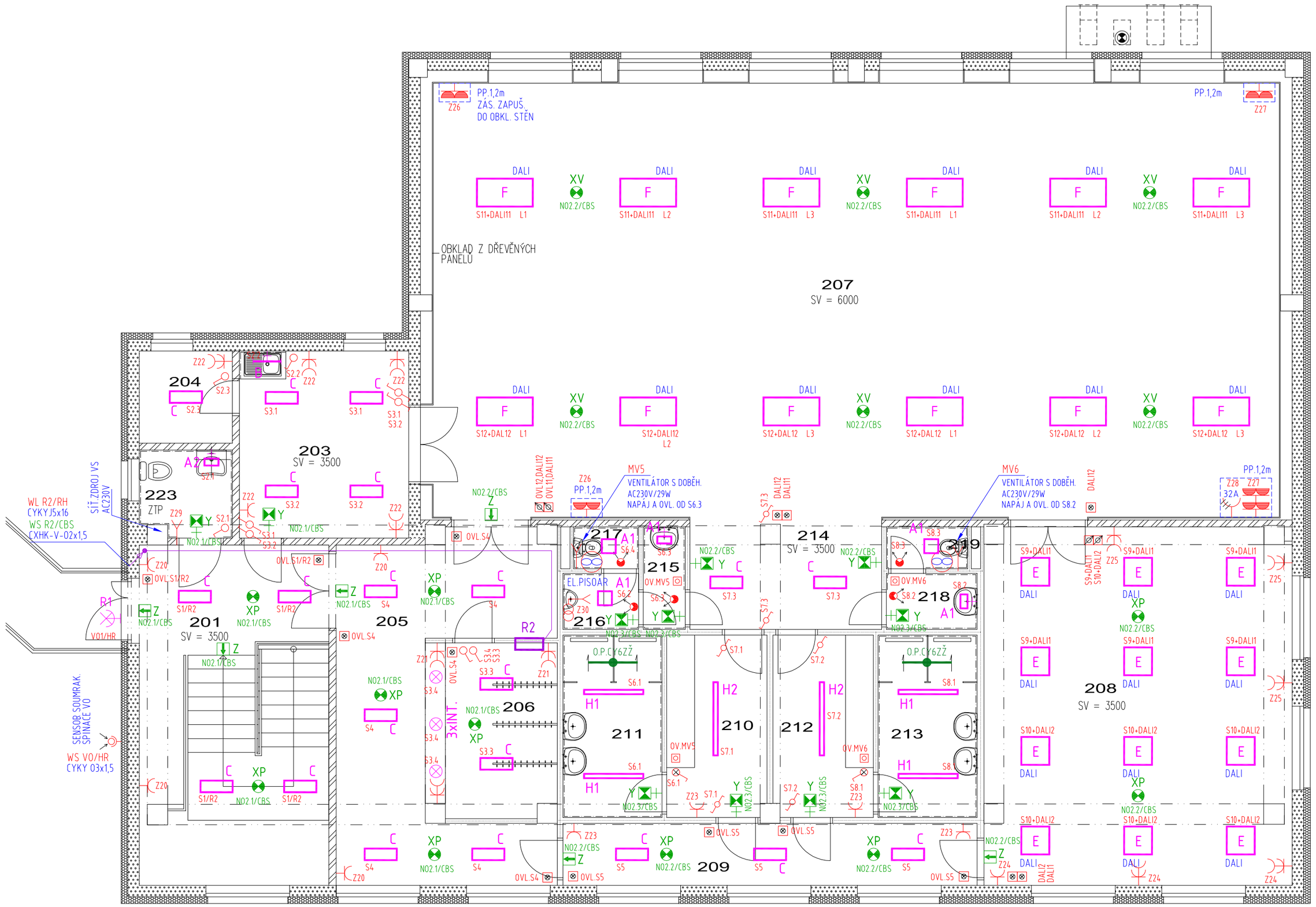

SVÍTIDLA NOUZOVÉHO OSVĚTLENÍ S CENTRÁLNÍM NAPÁJENÍM 2DC 24V/SELV A ADRESNÝM MONITORINGEM :
ROZVODY NO PROVÉST KABELY CXHK-V-02x1,5 POD OMÍTKOU

XV	SVÍTIDLO LED 5W, VESTAVNÉ, OPTIKA PRO OSVĚTLOVÁNÍ PLOCH
XP	SVÍTIDLO LED 1W, PŘISAZENÉ, OPTIKA PRO OSVĚTLOVÁNÍ PLOCH
Y	SVÍTIDLO LED 1x1W, PŘISAZENÉ/NÁSTĚNNÉ,DLE POTŘEBY PIKTOGRAM
Z, Zz	SVÍTIDLO LED 1,2W, TRANSPAREN PRO OZNAČ. ÚNIKOVÝCH CEST Zz - NA STROPNÍM ZÁVĚSU

Napájecí rozvod, napěťová soustava, ochrana před úrazem el.proudem :

Provozní soustava : 3 x 230/400V, 50Hz
Napěťová soustava : 3NPE AC 400/230V/TN-S
- třífázová soustava s uzemněným nulovým bodem a samostatným ochranným (PE) a středním (N) vodičem.

Ochranná opatření pro zajištění bezpečnosti - ochrana před úrazem el.proudem (ČSN EN 61140 ed.3):

Základní ochrana (ochrana před dotykem živých částí) dle ČSN 33 2000-4-41 ed.3, čl.411.2 :
základní izolací živých částí, přepážkami, kryty

Ochrana při poruše (před dotykem neživých částí) dle ČSN 33 2000-4-41 ed.3, čl.411.3 :
automatickým odpojením od zdroje

Doplňková ochrana :
- proudovými chrániči s Idn 30mA u světelných obvodů a zásuvek jejichž In nepřesahuje 32A a které jsou používány laiky, u mobil.zařízení pro venkovní použití, jejichž In je menší než 32A a u dalších určených obvodů
- v určených prostorách doplňujícím ochranným pospojováním.

LEGENDA MÍSTNOSTÍ

Č.M.	NÁZEV MÍSTNOSTI	SKUPINA OSVĚTL. ČSN EN12464-1	Em /lx/	UGR	Uo	Ra	Pozn.
201	HALA	5.1.1,5.1.2/ 5.28.1	100/150	22	0,4	80	
202	WC ZTP	5.28.2	200	25	0,4	80	
203	SALÓNEK	5.29.3	300	22	0,4	80	REGUL.
204	SKLAD	5.4.1	200	25	0,4	80	
205	CHODBA	5.1.1/ 5.28.1	100	25	0,4	80	
206	ŠATNA	5.28.2	200	25	0,4	80	
207	SÁL, TĚLOCVIČNA	5.29.6/5.2.3	500/300	19/22	0,6	80	REGUL.
208	MALÝ SÁL	5.29.6/5.2.3	500/300	19/22	0,6	80	REGUL.
209	CHODBA	5.1.1	100	25	0,4	80	
210	ŠATNA	5.28.2	200	25	0,4	80	
211	UMÝVÁRNA	5.28.2	200	25	0,4	80	
212	ŠATNA	5.28.2	200	25	0,4	80	
213	UMÝVÁRNA	5.28.2	200	25	0,4	80	
214	CHODBA	5.1.1	100	25	0,4	80	
215	PŘEDSÍŇ WC MUŽII	5.28.2	200	25	0,4	80	
216	PISOÁR	5.28.2	200	25	0,4	80	
217	WC MUŽI	5.28.2	200	25	0,4	80	
218	PŘEDSÍŇ WC ŽENY	5.28.2	200	25	0,4	80	
219	WC ŽENY	5.28.2	200	25	0,4	80	

S

Em /lx/ UDRŽOVANÁ OSVĚTLENOST
UGR_L MEZNÍ HODNOTA INDEXU OSLNĚNÍ
Uo MINIMÁLNÍ ROVNOMĚRNOST OSVĚTLENÍ
SO SDRUŽENÉ OSVĚTLENÍ

±0.000 = 587.170 m.n.m
Výškový systém Bpv

LEGENDA ZNAČEK

- TLAČ.OVLÁDAČ S ORIENT. DOUTNAVKOU 1/0,So
- TLAČ.OVLÁDAČ POD OMÍTKU 1/0 VE FUNKCI STMÍVAČE
- •DALI KONTROLER/ V KR. POD OMÍTKU
- SPÍNAČ 1-PÓL. AC230V/10A
- SPÍNAČ SERIOVÝ AC230V/10A
- PŘEPÍNAČ STŘÍDAVÝ AC230V/10A
- PŘEPÍNAČ KŘÍŽOVÝ AC230V/10A
- SPÍNAČ 1-PÓL. SE SIG.DOUT. AC230V/10A
- SPÍNAČ 3-PÓL. SE SIG.DOUT. AC230V/400/16A
- SPÍNAČ 1-PÓL. AC230V/10A, IP54
- PŘEPÍNAČ STŘÍDAVÝ AC230V/10A, IP54
- VYPÍNAČ 3F AC 400V/××A, IP54
- SOUMRAKOVÝ SPÍNAČ AC230V,6A/0-1000 Lx, IP65
- POHYBOVÝ SPÍNAČ SE SOUMRAK.ČIDLEM A ČAS.ČLENEM AC230V/10A, IP65
- OVZT× TLAČ. OVLÁDAČ VZT ZAŘÍZENÍ
- TS OVLÁDAČ NOUZOVÉHO ZASTAVENÍ "TOTAL STOP"

- ZÁSUVKA JEDN.POD OMÍTKU AC230V/16A ,IP20
- SESTAVA 2 ZÁSUVEK VE SPOL. RÁMEČKU HORIZONT.MONTÁŽ, AC230V/16A ,IP20
- ZÁSUVKA JEDNODUCHÁ AC230V/16A 2P+PE, IP54
- ZÁSUVKA DVOJITÁ AC230V/16A 2P+PE, IP54
- ZÁSUVKA 5p 400V/16A, IP54
- TECHNOLOG.VÝVOD 1F. 230V
- TECHNOLOG.VÝVOD 3F. 400V
- VÝVOD PRO EL.OVLÁDANÝ PISOÁR/TR AC230/DC12V
- VENTILÁTOR OBECNÉ
- HDS PŘIPOJKOVÁ SKŘÍŇ HDS/SP×
- CBS CENTRÁL. BATERIOVÝ SYSTÉM NO
- R× EL. SILOVÝ ROZVÁDĚČ
- SMĚR OBSLUHY
- VNITŘNÍ INSTALACE
- SDRUŽENÉ TRASY SILNOPROUDU
- HLAVNÍ ROZVODY SILNOPROUDU

- ZL 125/50+DP KABELOVÁ TRASA, OCELOVÝ ŽÁROVĚ POZINKOVANÝ ŽLAB PLNÝ S VÍKEM DP.-KOVOVÁ DĚLICÍ PŘEPÁŽKA
- KABELOVÁ TRASA V TRUBCE V PODLAZE
- STOUPACÍ VEDENÍ - INSTALACE
- STOUPACÍ VEDENÍ - SDRUŽENÉ TRASY
- STOUPACÍ VEDENÍ - HLAV.ROZVODY
- HOP HLAVNÍ OCHRANNÁ PŘÍPOJNICE OBJEKTU HOP
- PMP PŘÍPOJNICE MÍSTNÍHO POSPOJOVÁNÍ
- EP EKVIPOTENCIÁLNÍ PŘÍPOJNICE EPS1
- UZEMNĚNÍ/ OBECNÁ ZNAČKA
- O.P.CY6ZŽ MÍSTNÍ DOPLŇUJÍCÍ POSPOJOVÁNÍ
- H.P.CYA25ZŽ HLAVNÍ OCHRANNÉ POSPOJOVÁNÍ
- ZEMNÍCÍ VEDENÍ
- ZEMNÍCÍ PŘÍVOD

LEGENDA SVÍTIDEL VIZ. KNIHA SVÍTIDEL V PŘÍL. 01- TZ

ZAPOJENÍ ŘÍZENÍ OSVĚTLENÍ

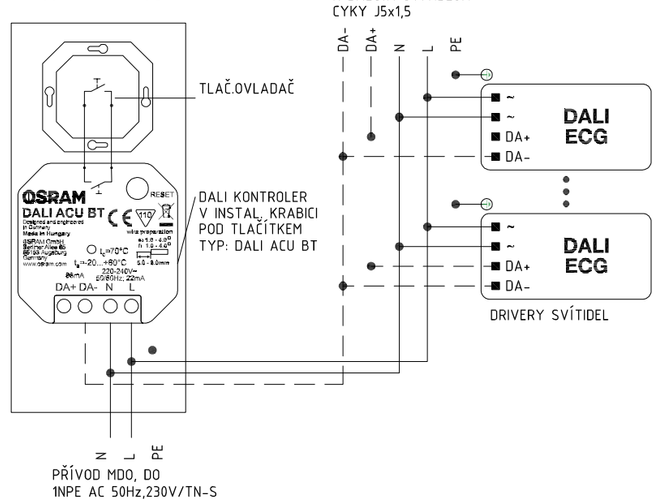

AUTOR PROJEKTU :	Ing. JOSEF KOVÁŘ	**Ing. ZDENĚK NOVÁK - NOVEL** Obchodně technická a projekční kancelář A.Gavlase 111/32, 700 30 Ostrava tel.: +420 603 448 517, novel@tiscali.cz	
ZODPOVĚDNÝ PROJ. PROFESE :	Ing. ZDENĚK NOVÁK		
VYPRACOVAL :	Ing. ZDENĚK NOVÁK		
MÍSTO STAVBY :	OBEC VÁCLAVOV U BRUNTÁLU		
STAVEBNÍK :	OBEC VÁCLAVOV U BRUNTÁLU HORNÍ VÁCLAVOV 69, 793 41 VÁCLAVOV U BRUNTÁLU		
AKCE/ NÁZEV :	**STAVEBNÍ ÚPRAVY OBJEKTU NA PARC.Č.ST.134 V K.Ú. DOLNÍ VÁCLAVOV - MULTIFUNKČNÍ DŮM** DOKUMENTACE PRO VÝBĚR ZHOTOVITELE STAVBY	DATUM :	06/2023
		STUPEŇ PD :	DVZS
		ZAK. Č. :	SB01/2020
ČÁST :	**SILNOPROUDÁ ELEKTROTECHNIKA, MĚŘENÍ A REGULACE, ELEKTRONICKÉ KOMUNIKACE**	FORMÁT :	4xA4
		OZN.ČÁSTI :	**D.1.4.3**
PŘÍLOHA :	SILNOPROUD - PŮDORYS 2.NP	MĚŘÍTKO : 1:75	PŘÍLOHA č.: **03**